เอกสารข้อมูลผลิตภัณฑ์

ข้อมูลจำเพาะ

Green Premium™

Modular tower lights, Harmony XVM, aluminium, support tube with bracket, red orange green blue, 45mm, steady, super bright LED, buzzer, 24V AC DC

XVMB2RAGBSSB

Main

Range Of Product	Harmony XVM
Product Or Component Type	Pre-assembled and pre-cabled indicator bank
Beacon Or Indicator Bank Unit Type	4 illuminated units
Component Name	XVM
Light Source	Green super bright LED with BA 15d base steady signalling Orange super bright LED with BA 15d base steady signalling Red super bright LED with BA 15d base steady signalling Blue super bright LED with BA 15d base steady signalling
Light Block Color	Red/orange/green/blue
[Us] Rated Supply Voltage	24 V AC/DC
Indicator Bank Base Type	Base with integrated buzzer
Mounting Mode	Vertical

Complementary

Kit Composition	Cover Plastic fixing plate Base unit Aluminium support tube
Mounting Diameter	45 mm
Connections - Terminals	Flying leads,clamping capacity: 1 x 0.325 mm² (AWG 22)
Marking	CE
Mounting Support	Aluminium tube
[Ui] Rated Insulation Voltage	250 V conforming to IEC 60947-1
Nominal Voltage Limit	0.85...1.1 Un conforming to IEC 60947-5-1
Current Consumption	15 mA on base unit 43 mA on steady LED unit
[Uimp] Rated Impulse Withstand Voltage	4 kV conforming to IEC 60947-1
Fundamental Frequency	4 kHz
Net Weight	0.501 kg

Environment

Ip Degree Of Protection	IP42 vertical position conforming to IEC 60529
Product Certifications	CCC

การละเลิงนี้: เอกสารนี้ไม่ได้ถูกประสงค์เพื่อใช้แทน หรือใช้เพื่อกำหนดความเหมาะสม หรือความน่าเชื่อถือของผลิตภัณฑ์เหล่านี้สำหรับการใช้งานเฉพาะทาง

Standards	IEC 60947-5-1 IEC 60947-1
Ambient Air Temperature For Storage	-25…70 °C
Ambient Air Temperature For Operation	-10…50 °C
Overvoltage Category	Class I conforming to IEC 60947-1 Class I conforming to IEC 60947-5-1 Class I conforming to IEC 61140
Protective Treatment	TC
Noise Level	0…80 dB at 1 m

Packing Units

Unit Type Of Package 1	PCE
Number Of Units In Package 1	1
Package 1 Height	5.5 cm
Package 1 Width	8.5 cm
Package 1 Length	67 cm
Package 1 Weight	670 g
Unit Type Of Package 2	S04
Number Of Units In Package 2	20
Package 2 Height	30 cm
Package 2 Width	40 cm
Package 2 Length	60 cm
Package 2 Weight	14 kg
Unit Type Of Package 3	P06
Number Of Units In Package 3	80
Package 3 Height	75 cm
Package 3 Width	60 cm
Package 3 Length	80 cm
Package 3 Weight	64 kg

Contractual warranty

Warranty	18 months

ความยั่งยืน Green Premium™

ฉลาก **Green Premium™** เป็นความมุ่งมั่นของSchneider Electric
ในการส่งมอบผลิตภัณฑ์ที่มีประสิทธิภาพด้านสิ่งแวดล้อมที่ดีที่สุด Green Premium
ให้คำมั่นว่าจะปฏิบัติตามกฎระเบียบล่าสุด ความโปร่งใสต่อผลกระทบด้านสิ่งแวดล้อม
รวมถึงผลิตภัณฑ์หมุนเวียนและ CO_2 ต่ำ

คู่มือการประเมินความยั่งยืนของผลิตภัณฑ์เป็นเอกสารวิจัยที่ช่วยชี้แจงมาตรฐานฉลากสิ่งแวดล้อมทั่วโลกและวิธีการตีความการประ

เรียนรู้เพิ่มเติมเกี่ยวกับ Green Premium >

แนวทางในการประเมินความยั่งยืนของผลิตภัณฑ์ >

ความโปร่งใส RoHS/REACh

ประสิทธิภาพด้านสุขภาวะ

Mercury Free	
Rohs Exemption Information	Yes

ใบรับรองและมาตรฐาน

Reach Regulation	REACh Declaration
Eu Rohs Directive	Pro-active compliance (Product out of EU RoHS legal scope)
China Rohs Regulation	China RoHS declaration
Environmental Disclosure	Product Environmental Profile
Weee	The product must be disposed on European Union markets following specific waste collection and never end up in rubbish bins
Circularity Profile	No need of specific recycling operations

Dimensions Drawings

Pre-Assembled and Pre-Cabled Tower Light with Fixing Base for Mounting on Vertical Support (Support Tube + Metal Bracket)

Dimensions

Below drawing shows the maximum configuration of the product. Select the number of stages according to the product characteristics in order to get **b2** dimension.

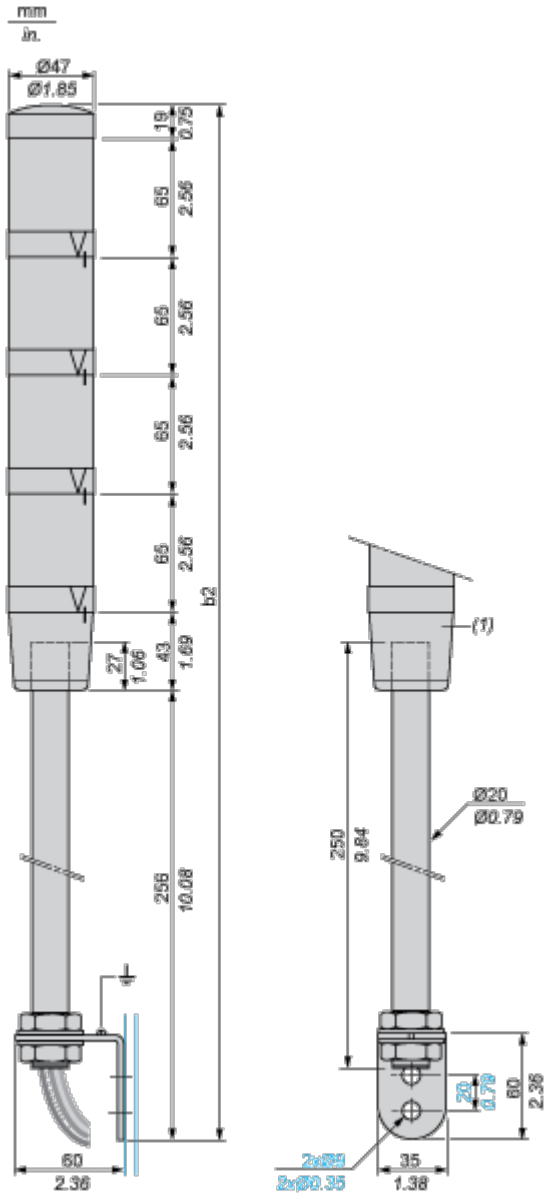

(1) Base unit with or without buzzer.

Number of illuminated units	b2 in mm	b2 in in.
1 unit	383	15.08
2 units	448	17.64
3 units	513	20.20
4 units	578	22.76

Connections and Schema

Pre-Assembled and Pre-Cabled Tower Light

Wire Colors

4th illuminated unit: yellow wire
3rd illuminated unit: green wire
2nd illuminated unit: white wire
1st illuminated unit: blue wire
Common: black wire
Buzzer (if integrated in base unit): grey wire

Technical Description

Base Unit with Integral Buzzer

Adjustment of Audible Signal

View from above:

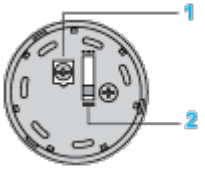

(1) Volume adjustment potentiometer: 0 to 85 dB. Use either a cross headed or flat tipped screwdriver.

(2) 2-position selector for type of audible signal: continuous tone or intermittent tone